SYSTEMY AN-KOM ODGROMOWE

10 min | 1 os.

H926333

AN-510F/ALS/4x2P

H=7m

INSTRUKCJA MONTAŻU

Maszt PW H = 7m/2P

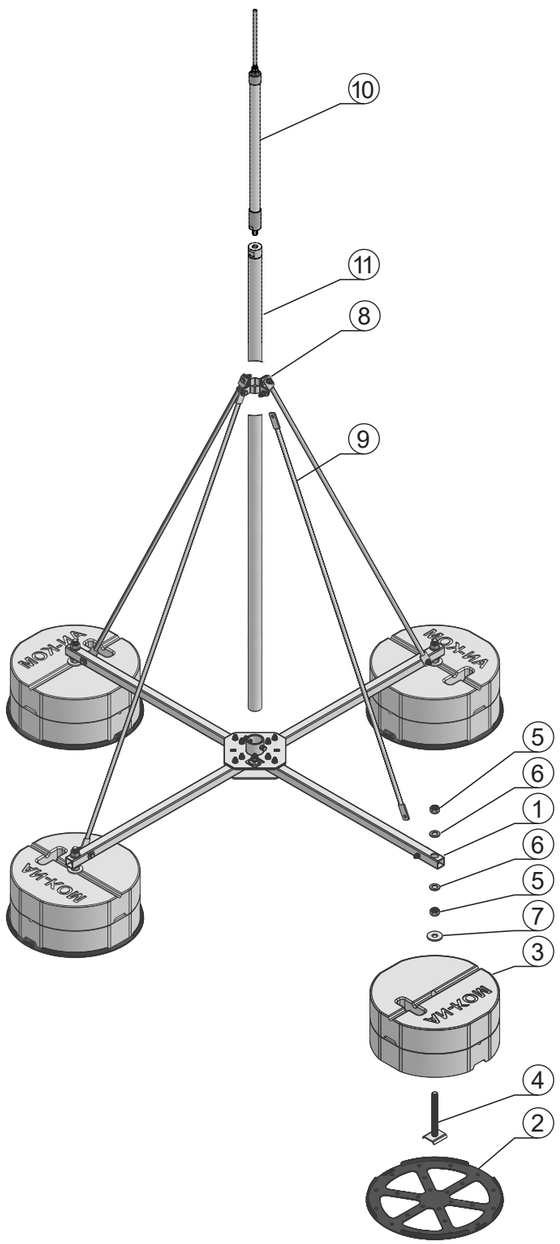

Elementy kompletu

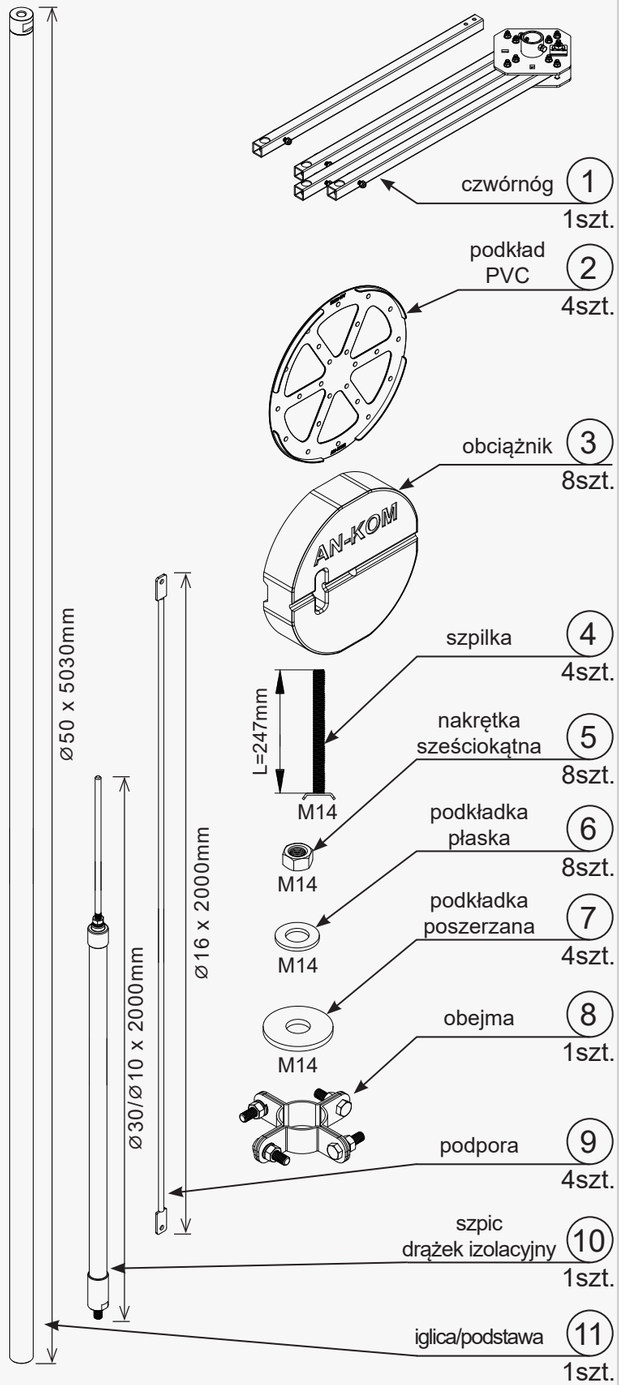

KROK 1 - Montaż ramion czwórnogu

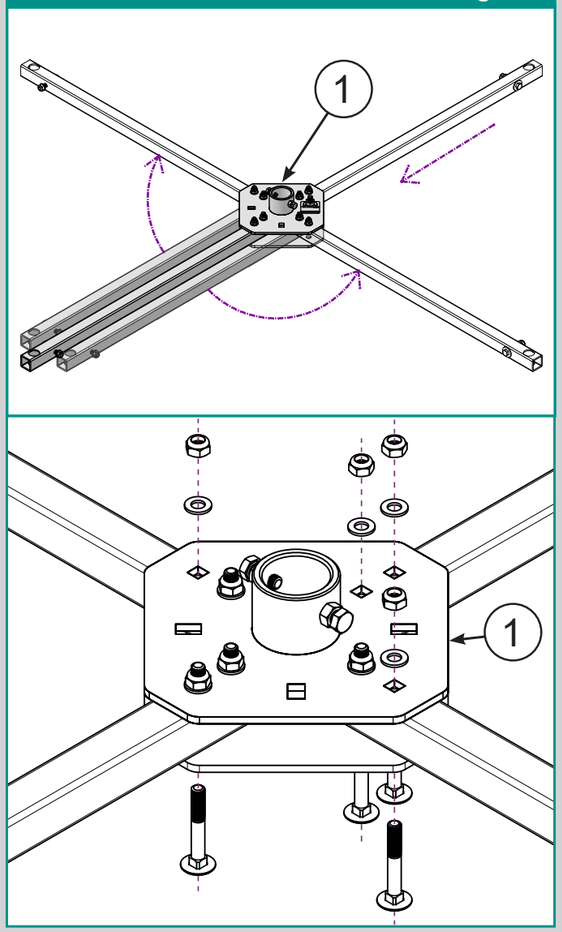

KROK 2 - Montaż obciążników

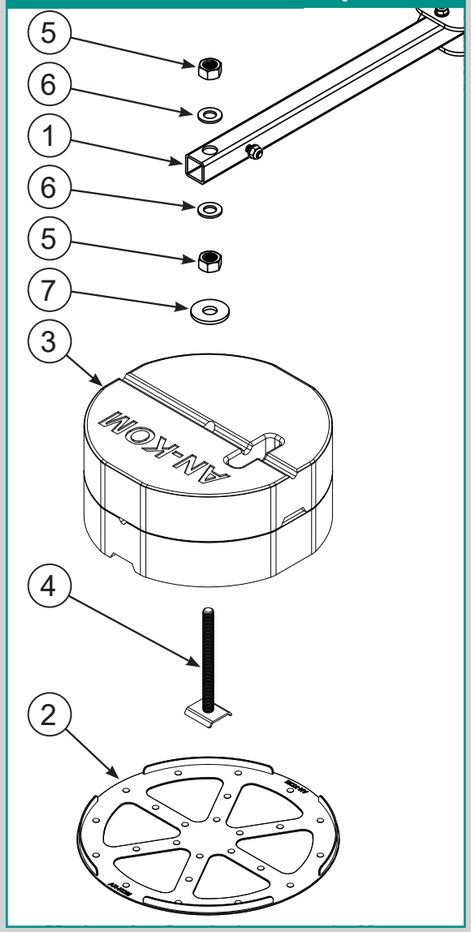

KROK 3 Skręcanie szpica

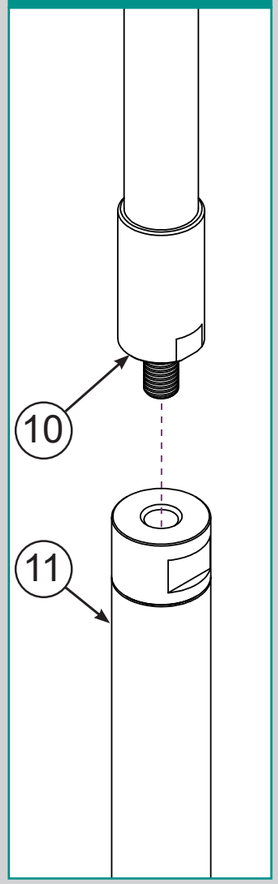

KROK 4 - Mocowanie iglicy

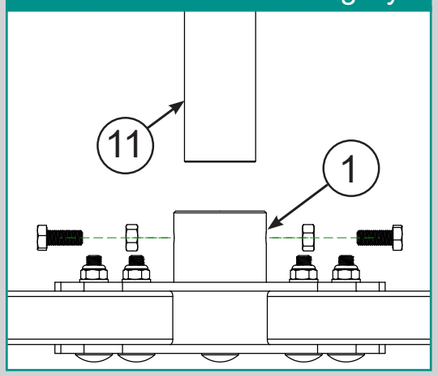

KROK 5 - Mocowanie podpory

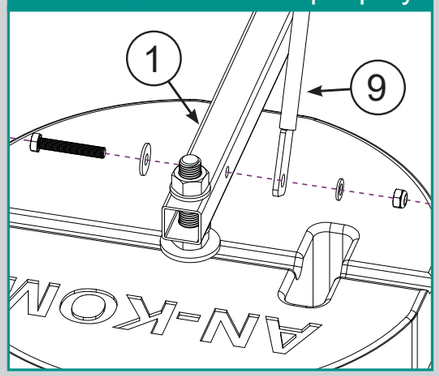

KROK 6 - Mocowanie obejmy

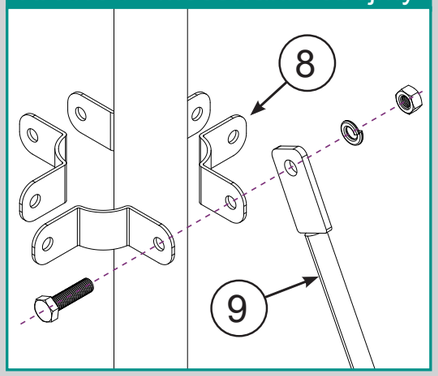

H = 7m

Będziesz potrzebował:

- klucz 13 x2
- klucz 17 x1
- klucz 22 x1
- klucz 32 x2

www.an-kom.pl
biuro@an-kom.pl

+48 33 875 18 11
+48 33 432 27 40

AN-KOM 2 Sp. z o.o.
Inwałd, ul. ks. W. Bukowińskiego 15
34-120 Andrychów

SYSTEMY AN-KOM ODGROMOWE

12 min | 1 os.

AKCESORIA DO MASZTÓW PW

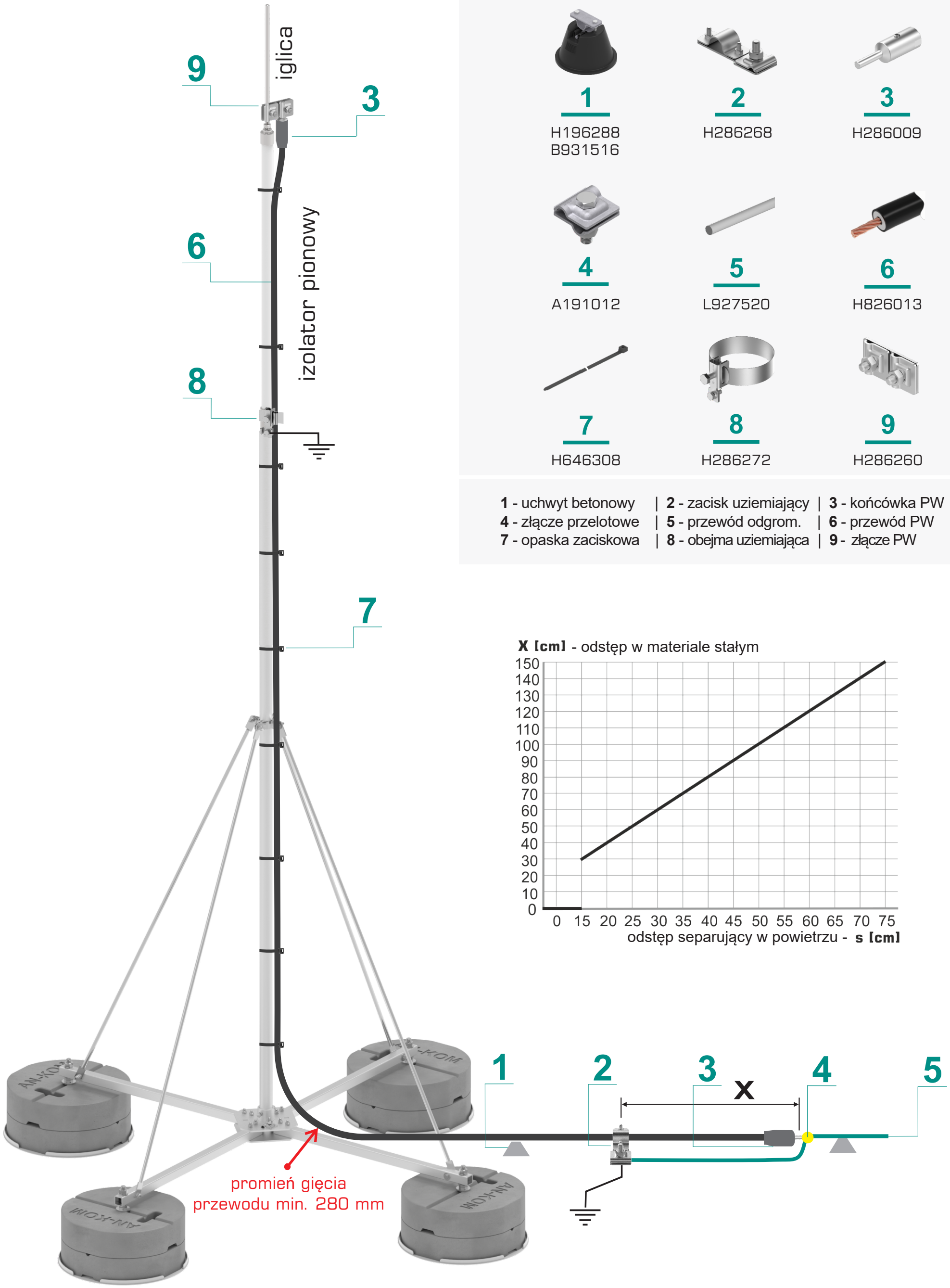

1	2	3
H196288 B931516	H286268	H286009
4	**5**	**6**
A191012	L927520	H826013
7	**8**	**9**
H646308	H286272	H286260

1 - uchwyt betonowy | **2** - zacisk uziemiający | **3** - końcówka PW
4 - złącze przelotowe | **5** - przewód odgrom. | **6** - przewód PW
7 - opaska zaciskowa | **8** - obejma uziemiająca | **9** - złącze PW

X [cm] - odstęp w materiale stałym

150 140 130 120 110 100 90 80 70 60 50 40 30 20 10 0

0 15 20 25 30 35 40 45 50 55 60 65 70 75

odstęp separujący w powietrzu - **s [cm]**

www.an-kom.pl
biuro@an-kom.pl

+48 33 875 18 11
+48 33 432 27 40

AN-KOM 2 Sp. z o.o.
Inwałd, ul. ks. W. Bukowińskiego 15
34-120 Andrychów